ARHILOG

ŠEME BRAVARIJE

OBJEKAT	ADAPTACIJA DIJELA DOMA ZDRAVLJA - TIVAT

OZNAKA U PLANU: 1

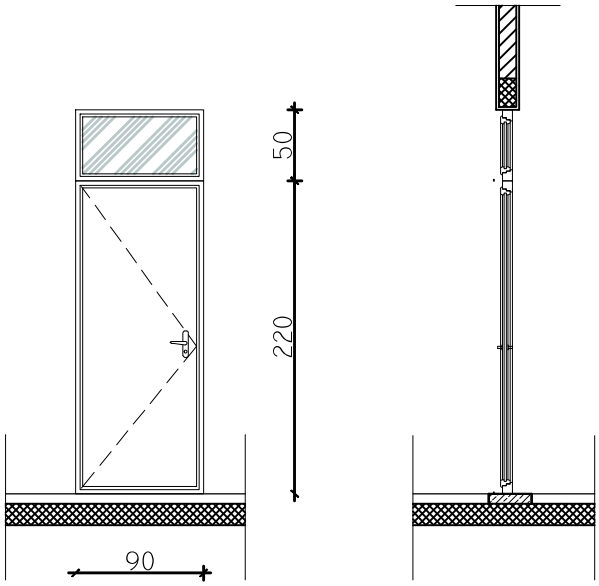

IZGLED

PRESJEK

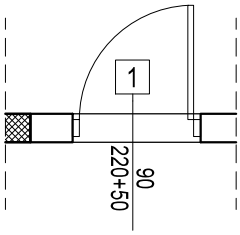

OSNOVA

RAZMJERA 1:50

B R A V A R I J A

JEDNOKRILNA UNUTRAŠNJA VRATA

ZIDARSKI OTVOR (cm)	90/220+50

KOMADA	LIJEVO	DESNO
PRIZEMLJE	6	6
UKUPNO	6	6

OPIS POZICIJE:

Jednokrilna vrata za objekte posebne namjene sa nadsvjetlom. Štokovi vrata izradjeni su od inox lima sa kockastom ivicom. Svi štokovi su sa plivajućim lajsnama. Krilo vrata je od MDF-a u završnoj boji po izboru investitora, obloga na krilima od inoxa. Vrata su snabdjevena kvalitetnim okovom HAFELE u skladu sa završnom obradom i izradjeni od antibakterološkog inoxa. Vrata posjeduju nadsvjetlo visine 50cm.

Jednokrilna vrata se ugrađuju u završno obrađenom prostoru.

UKUPNO KOMADA	12

MJERE I KOLIČINE PROVJERITI NA LICU MJESTA NA OSNOVU ŠEMA I OPISA. IZVOĐAČ RADI IZVOĐAČKE DETALJE.

LIJEVI DESNI

B.L. 1

OBJEKAT	ADAPTACIJA DIJELA DOMA ZDRAVLJA - TIVAT

OZNAKA U PLANU

2

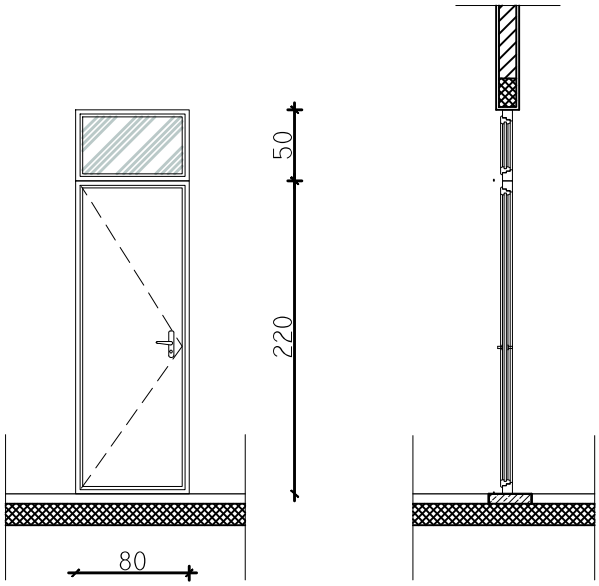

IZGLED

PRESJEK

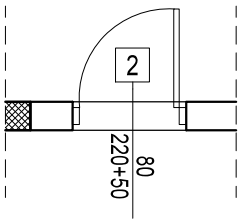

OSNOVA

RAZMJERA 1:50

B R A V A R I J A

JEDNOKRILNA UNUTRAŠNJA VRATA

ZIDARSKI OTVOR (cm)	80/220+50

KOMADA	LIJEVO	DESNO
PRIZEMLJE	2	1
UKUPNO	2	1

OPIS POZICIJE:

Jednokrilna vrata za objekte posebne namjene sa nadsvjetlom. Štokovi vrata izradjeni su od inox lima sa kockastom ivicom. Svi štokovi su sa plivajućim lajsnama. Krilo vrata je od MDF-a u završnoj boji po izboru investitora, obloga na krilima od inoxa. Vrata su snabdjevena kvalitetnim okovom HAFELE u skladu sa završnom obradom i izradjeni od antibakterološkog inoxa. Vrata posjeduju nadsvjetlo visine 50cm.

Jednokrilna vrata se ugrađuju u završno obrađenom prostoru.

UKUPNO KOMADA	3

MJERE I KOLIČINE PROVJERITI NA LICU MJESTA NA OSNOVU ŠEMA I OPISA. IZVOĐAČ RADI IZVOĐAČKE DETALJE.

LIJEVI DESNI

B.L. 3

OBJEKAT	ADAPTACIJA DIJELA DOMA ZDRAVLJA - TIVAT

OZNAKA U PLANU

3

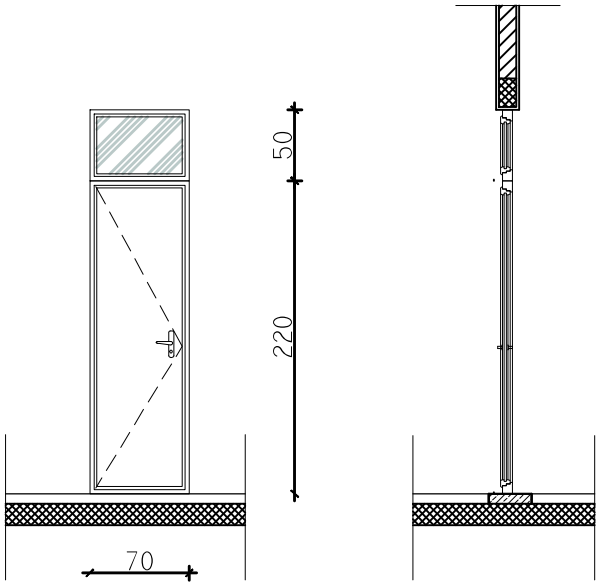

IZGLED

PRESJEK

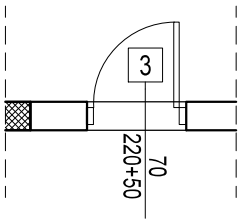

OSNOVA

RAZMJERA 1:50

B R A V A R I J A

JEDNOKRILNA UNUTRAŠNJA VRATA

ZIDARSKI OTVOR (cm)	70/220+50

KOMADA	LIJEVO	DESNO
PRIZEMLJE	1	5
UKUPNO	1	5

OPIS POZICIJE:

Jednokrilna vrata za objekte posebne namjene sa nadsvjetlom. Štokovi vrata izradjeni su od inox lima sa kockastom ivicom. Svi štokovi su sa plivajućim lajsnama. Krilo vrata je od MDF-a u završnoj boji po izboru investitora, obloga na krilima od inoxa. Vrata su snabdjevena kvalitetnim okovom HAFELE u skladu sa završnom obradom i izradjeni od antibakterološkog inoxa. Vrata posjeduju nadsvjetlo visine 50cm.

Jednokrilna vrata se ugrađuju u završno obrađenom prostoru.

UKUPNO KOMADA	6

MJERE I KOLIČINE PROVJERITI NA LICU MJESTA NA OSNOVU ŠEMA I OPISA. IZVOĐAČ RADI IZVOĐAČKE DETALJE.

LIJEVI DESNI

B.L. 4

OBJEKAT	ADAPTACIJA DIJELA DOMA ZDRAVLJA - TIVAT

OZNAKA U PLANU

5

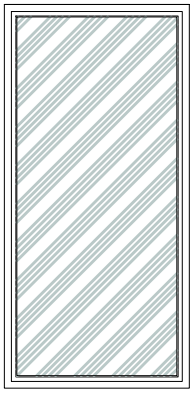

IZGLED

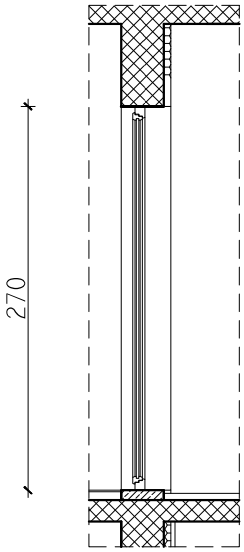

PRESJEK

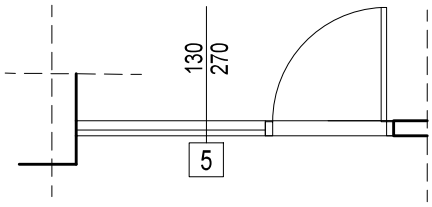

OSNOVA

RAZMJERA 1:50

B R A V A R I J A

JEDNOKRILNA FIKSNA PREGRADA

ZIDARSKI OTVOR (cm)	**130/270**
SVIJETLA MJERA (cm)	

KOMADA	
PRIZEMLJE	**1**
UKUPNO	**1**

OPIS POZICIJE:

Alumil P100 pregrada, sa debljinom od 70mm i sa zaobljenim linijama na profilima. Zvučna izolacija od 48dB, mogućnost izrade zastora sa odgovaarajućim mehanizmom. Lagana podkonstrukcija sa ispunom od stakla -Lexan. Izradu izvršiti prema mjeri iz projekta, mjere provjeriti na licu mjesta.

Aluminijumska pregrada se ugrađuje u završno obrađenom prostoru.

UKUPNO KOMADA	**1**

MJERE I KOLIČINE PROVJERITI NA LICU MJESTA NA OSNOVU ŠEMA I OPISA. IZVOĐAČ RADI IZVOĐAČKE DETALJE.

LIJEVI DESNI

B.L. 6

OBJEKAT	ADAPTACIJA DIJELA DOMA ZDRAVLJA - TIVAT

OZNAKA U PLANU

6

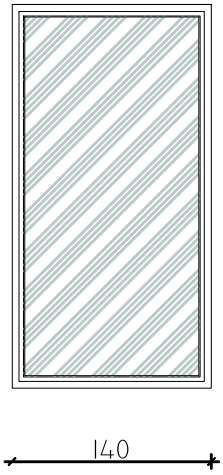

IZGLED

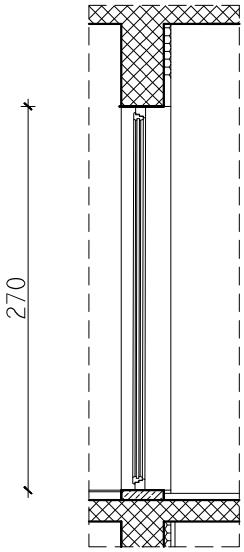

PRESJEK

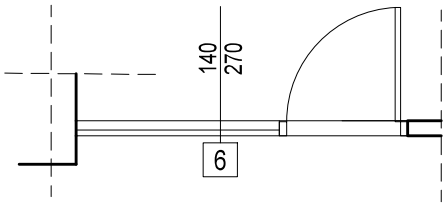

OSNOVA

RAZMJERA 1:50

B R A V A R I J A

JEDNOKRILNA FIKSNA PREGRADA

ZIDARSKI OTVOR (cm)	**140/270**
SVIJETLA MJERA (cm)	

KOMADA	
PRIZEMLJE	**3**
UKUPNO	**3**

OPIS POZICIJE:

Alumil P100 pregrada, sa debljinom od 70mm i sa zaobljenim linijama na profilima. Zvučna izolacija od 48dB, mogućnost izrade zastora sa odgovaarajućim mehanizmom. Lagana podkonstrukcija sa ispunom od stakla -Lexan. Izradu izvršiti prema mjeri iz projekta, mjere provjeriti na licu mjesta.

Aluminijumska pregrada se ugrađuje u završno obrađenom prostoru.

UKUPNO KOMADA	**3**

MJERE I KOLIČINE PROVJERITI NA LICU MJESTA NA OSNOVU ŠEMA I OPISA. IZVOĐAČ RADI IZVOĐAČKE DETALJE.

LIJEVI DESNI

B.L. 7

OBJEKAT	ADAPTACIJA DIJELA DOMA ZDRAVLJA - TIVAT

OZNAKA U PLANU: 7

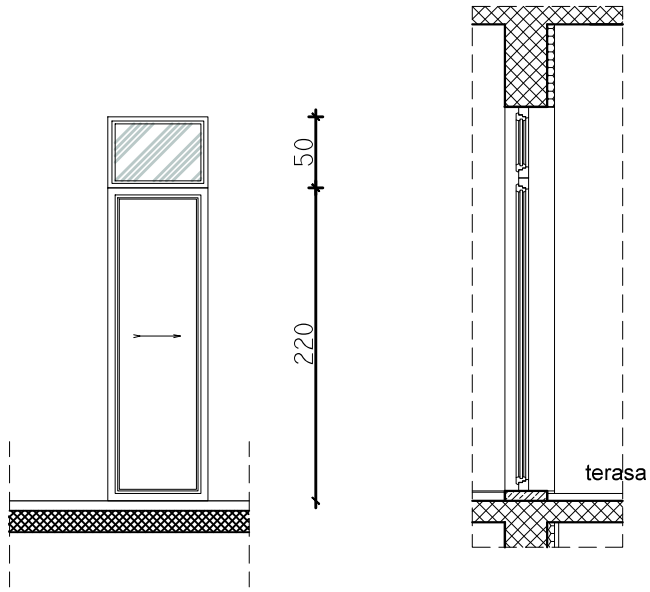

IZGLED

70

PRESJEK

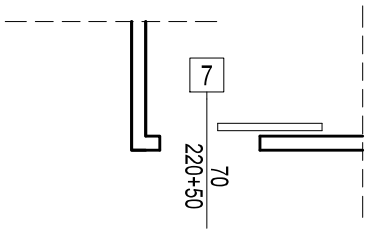

OSNOVA

RAZMJERA 1:50

B R A V A R I J A

JEDNOKRILNA KLIZNA VRATA

ZIDARSKI OTVOR (cm)	70/220+50

KOMADA	LIJEVO	DESNO
PRIZEMLJE	1	1
UKUPNO	1	1

OPIS POZICIJE:

Jednokrilna klizna vrata za objekte posebne namjene sa nadsvjetlom. Štokovi vrata izradjeni su od inox lima sa kockastom ivicom. Svi štokovi su sa plivajućim lajsnama. Krilo vrata je od MDF-a u završnoj boji po izboru investitora, obloga na krilima od inoxa. Vrata su snabdjevena kvalitetnim okovom HAFELE u skladu sa završnom obradom i izradjeni od antibakterološkog inoxa. Vrata posjeduju nadsvjetlo visine 50cm.Vrata klize unutar pregradnog zida, sa točkićima, usporivačem otvaranja i zatvaranja, stoperom za prevenciju ispadanja. Ugradnja prema uputstvu proizvođača.

Jednokrilna klizna vrata se ugrađuju u završno obrađenom prostoru.

UKUPNO KOMADA	2

MJERE I KOLIČINE PROVJERITI NA LICU MJESTA NA OSNOVU ŠEMA I OPISA. IZVOĐAČ RADI IZVOĐAČKE DETALJE.

LIJEVI DESNI

B.L. 8

OBJEKAT	ADAPTACIJA DIJELA DOMA ZDRAVLJA - TIVAT

OZNAKA U PLANU

8

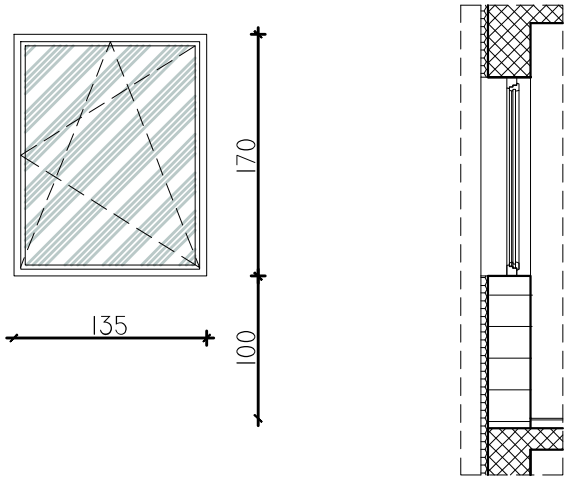

IZGLED

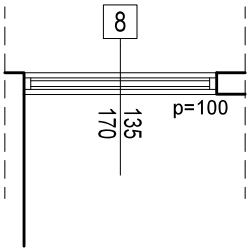

OSNOVA

RAZMJERA 1:50

B R A V A R I J A

JEDNOKRILNI PROZOR

ZIDARSKI OTVOR (cm)	**135/170**

KOMADA	
PRIZEMLJE	**1**
UKUPNO	**1**

OPIS POZICIJE:

SMARTIA S77 je ALUMIL-ov napredni toplotno izolovani okretno-nagibni sistem modernog ravnog dizajna, prozor je izrađen od aluminijumskih profila sa termičkim mostom i postavljen na zidanom parapetu. Prozor je snabdjeven okovom i šarkama visokog kvaliteta. Krilo prozora se otvara oko donje horizontalne i oko vertikalne ose. Staklo je debljine 4mm, niskoemisiono. Završna obrada je eloksaža u prirodnoj boji aluminijuma sa efektom peskiranja. Prozor je snabdeven solbankom u istom tonu.

Aluminijumski jednokrilni prozor se ugrađuje u završno obrađenom prostoru.

UKUPNO KOMADA	**1**

MJERE I KOLIČINE PROVJERITI NALICU MJESTA NA OSNOVU ŠEMA I OPISA. IZVOĐAČ RADI IZVOĐAČKE DETALJE.

LIJEVI DESNI

B.L. 9

OBJEKAT	ADAPTACIJA DIJELA DOMA ZDRAVLJA - TIVAT

OZNAKA U PLANU

9

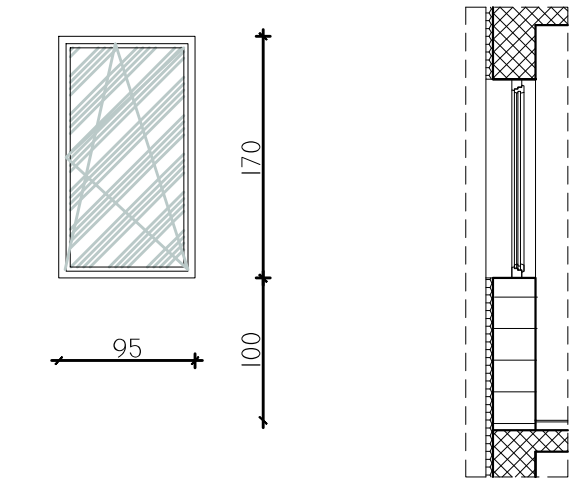

IZGLED

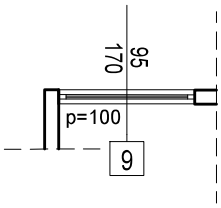

OSNOVA

RAZMJERA 1:50

B R A V A R I J A

JEDNOKRILNI PROZOR

ZIDARSKI OTVOR (cm)	95/170

KOMADA	
PRIZEMLJE	1
UKUPNO	1

OPIS POZICIJE:

SMARTIA S77 je ALUMIL-ov napredni toplotno izolovani okretno-nagibni sistem modernog ravnog dizajna, prozor je izrađen od aluminijumskih profila sa termičkim mostom i postavljen na zidanom parapetu. Prozor je snabdjeven okovom i šarkama visokog kvaliteta. Krilo prozora se otvara oko donje horizontalne i oko vertikalne ose. Staklo je debljine 4mm, niskoemisiono. Završna obrada je eloksaža u prirodnoj boji aluminijuma sa efektom peskiranja. Prozor je snabdeven solbankom u istom tonu.

Aluminijumski jednokrilni prozor se ugrađuje u završno obrađenom prostoru.

UKUPNO KOMADA	1

MJERE I KOLIČINE PROVJERITI NALICU MJESTA NA OSNOVU ŠEMA I OPISA. IZVOĐAČ RADI IZVOĐAČKE DETALJE.

LIJEVI DESNI

B.L. 10

OBJEKAT	ADAPTACIJA DIJELA DOMA ZDRAVLJA - TIVAT

OZNAKA U PLANU

10

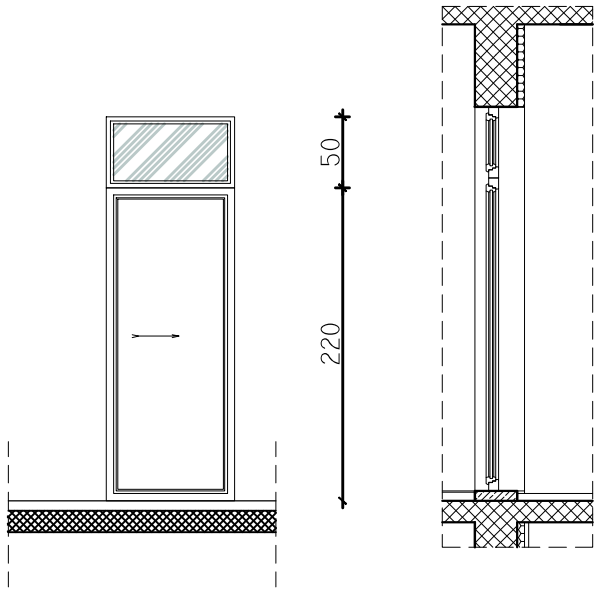

IZGLED

PRESJEK

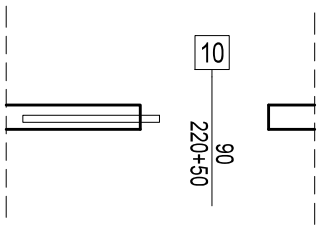

OSNOVA

RAZMJERA 1:50

B R A V A R I J A

JEDNOKRILNA KLIZNA VRATA

ZIDARSKI OTVOR (cm)	90/220+50

KOMADA	LIJEVO DESNO
PRIZEMLJE	1
UKUPNO	1

UKUPNO KOMADA	1

OPIS POZICIJE:

Jednokrilna klizna vrata za objekte posebne namjene sa nadsvjetlom. Štokovi vrata izradjeni su od inox lima sa kockastom ivicom. Svi štokovi su sa plivajućim lajsnama. Krilo vrata je od MDF-a u završnoj boji po izboru investitora, obloga na krilima od inoxa. Vrata su snabdjevena kvalitetnim okovom HAFELE u skladu sa završnom obradom i izradjeni od antibakterološkog inoxa. Vrata posjeduju nadsvjetlo visine 50cm.Vrata klize unutar pregradnog zida, sa točkićima, usporivačem otvaranja i zatvaranja, stoperom za prevenciju ispadanja. Ugradnja prema uputstvu proizvođača.

Jednokrilna klizna vrata se ugrađuju u završno obrađenom prostoru.

MJERE I KOLIČINE PROVJERITI NA LICU MJESTA NA OSNOVU ŠEMA I OPISA. IZVOĐAČ RADI IZVOĐAČKE DETALJE.

LIJEVI DESNI

B.L. 11

OBJEKAT	ADAPTACIJA DIJELA DOMA ZDRAVLJA - TIVAT

OZNAKA U PLANU

11

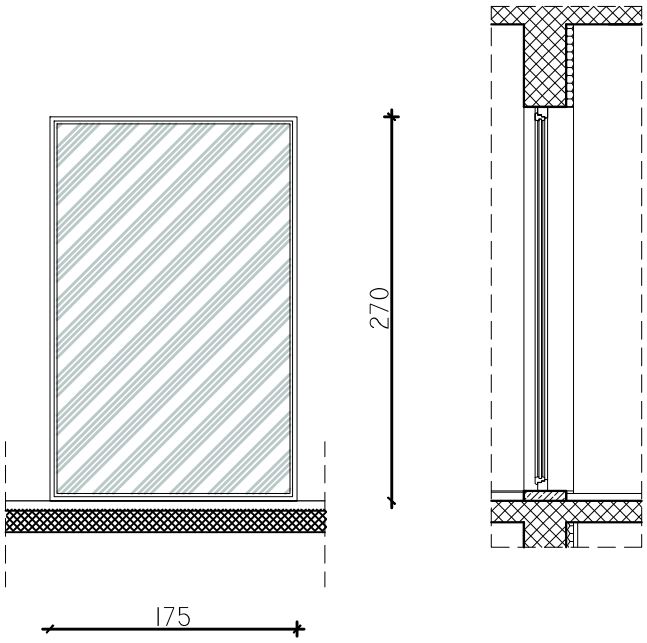

IZGLED

PRESJEK

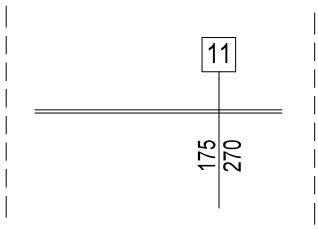

OSNOVA

RAZMJERA 1:50

B R A V A R I J A

JEDNOKRILNA FIKSNA PREGRADA

ZIDARSKI OTVOR (cm)	175/270

KOMADA	LIJEVO DESNO
PRIZEMLJE	1
UKUPNO	1

OPIS POZICIJE:

Alumil P100 pregrada, sa debljinom od 70mm i sa zaobljenim linijama na profilima. Zvučna izolacija od 48dB, mogućnost izrade zastora sa odgovaarajućim mehanizmom. Lagana podkonstrukcija sa ispunom od stakla -Lexan. Izradu izvršiti prema mjeri iz projekta, mjere provjeriti na licu mjesta.

Aluminijumska pregrada se ugrađuje u završno obrađenom prostoru.

UKUPNO KOMADA	1

MJERE I KOLIČINE PROVJERITI NA LICU MJESTA NA OSNOVU ŠEMA I OPISA. IZVOĐAČ RADI IZVOĐAČKE DETALJE.

LIJEVI DESNI

B.L. 12

OBJEKAT	ADAPTACIJA DIJELA DOMA ZDRAVLJA - TIVAT

OZNAKA U PLANU

12

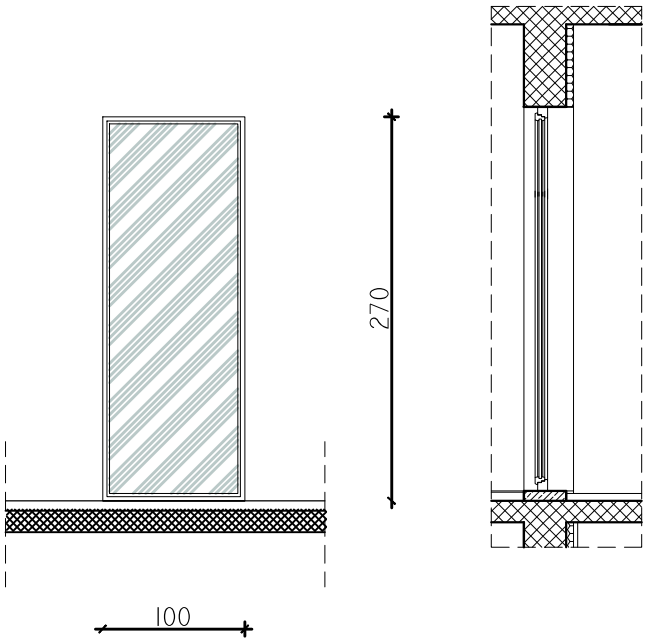

IZGLED

PRESJEK

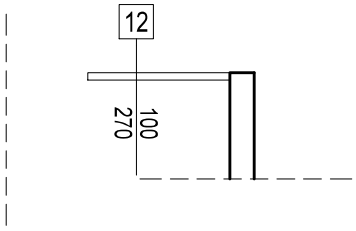

OSNOVA

RAZMJERA 1:50

B R A V A R I J A

JEDNOKRILNA FIKSNA PREGRADA

ZIDARSKI OTVOR (cm)	100/270

KOMADA	LIJEVO DESNO
PRIZEMLJE	2
UKUPNO	2

OPIS POZICIJE:

Alumil P100 pregrada, sa debljinom od 70mm i sa zaobljenim linijama na profilima. Zvučna izolacija od 48dB, mogućnost izrade zastora sa odgovaarajućim mehanizmom. Lagana podkonstrukcija sa ispunom od stakla -Lexan. Izradu izvršiti prema mjeri iz projekta, mjere provjeriti na licu mjesta.

Aluminijumska pregrada se ugrađuje u završno obrađenom prostoru.

UKUPNO KOMADA	2

MJERE I KOLIČINE PROVJERITI NA LICU MJESTA NA OSNOVU ŠEMA I OPISA. IZVOĐAČ RADI IZVOĐAČKE DETALJE.

LIJEVI DESNI

B.L. 13

OBJEKAT	ADAPTACIJA DIJELA DOMA ZDRAVLJA - TIVAT

OZNAKA U PLANU

13

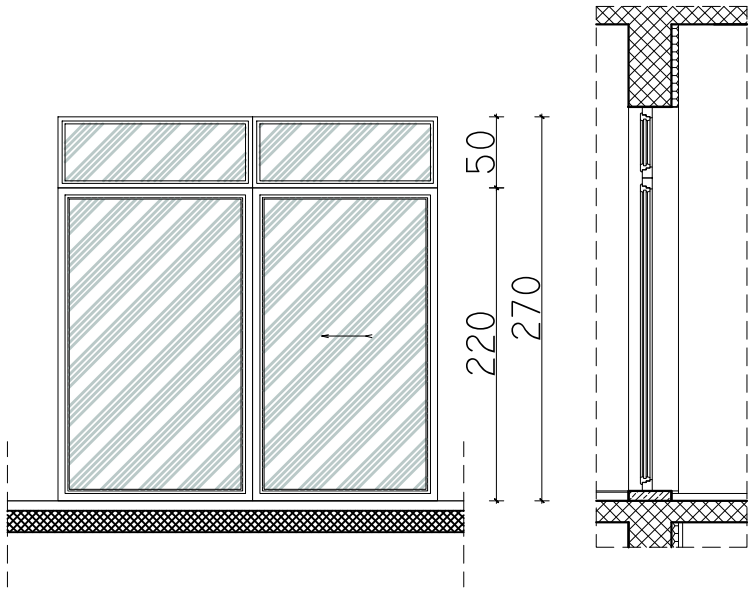

IZGLED

PRESJEK

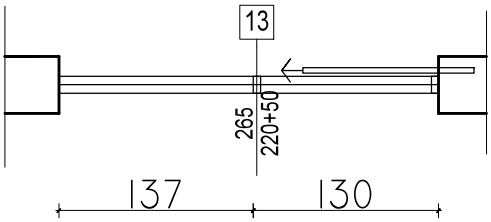

OSNOVA

RAZMJERA 1:50

B R A V A R I J A

DVOKRILNA KLIZNA VRATA

ZIDARSKI OTVOR (cm)	265/220+50

KOMADA	LIJEVO DESNO
PRIZEMLJE	1
UKUPNO	1

OPIS POZICIJE:

Dvokrilna klizna vrata za objekte posebne namjene sa nadsvjetlom. Štokovi vrata izradjeni su od inox lima sa kockastom ivicom. Svi štokovi su sa plivajućim lajsnama. Krilo vrata je od MDF-a u završnoj boji po izboru investitora, obloga na krilima od inoxa. Vrata su snabdjevena kvalitetnim okovom HAFELE u skladu sa završnom obradom i izradjeni od antibakterološkog inoxa. Vrata posjeduju nadsvjetlo visine 50cm.Vrata klize unutar pregradnog zida, sa točkićima, usporivačem otvaranja i zatvaranja, stoperom za prevenciju ispadanja. Ugradnja prema uputstvu proizvođača.

Jednokrilna klizna vrata se ugrađuju u završno obrađenom prostoru.

UKUPNO KOMADA	1

MJERE I KOLIČINE PROVJERITI NA LICU MJESTA NA OSNOVU ŠEMA I OPISA. IZVOĐAČ RADI IZVOĐAČKE DETALJE.

LIJEVI DESNI

B.L. 13

OBJEKAT	ADAPTACIJA DIJELA DOMA ZDRAVLJA - TIVAT

OZNAKA U PLANU

4

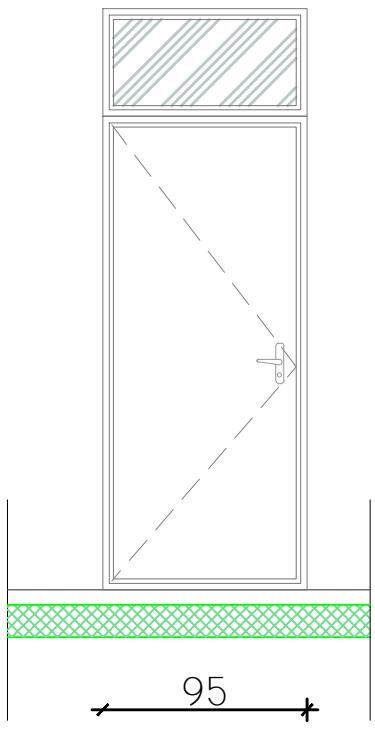

IZGLED

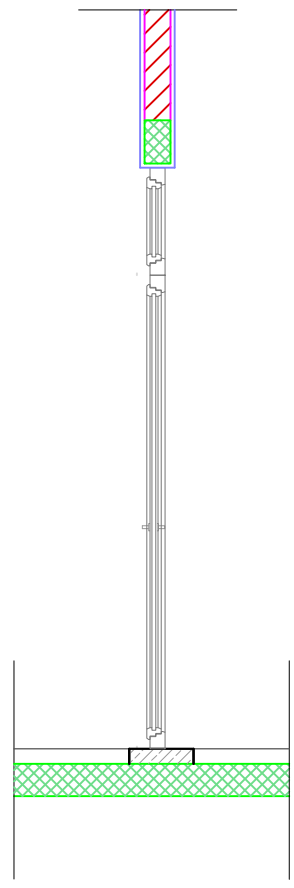

PRESJEK

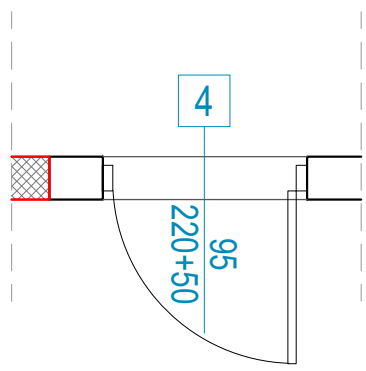

OSNOVA

RAZMJERA 1:50

B R A V A R I J A

JEDNOKRILNA UNUTRAŠNJA VRATA

ZIDARSKI OTVOR (cm)	90/220+50

KOMADA	LIJEVO	DESNO
PRIZEMLJE	-	1
UKUPNO	-	1

OPIS POZICIJE:

Jednokrilna vrata za objekte posebne namjene sa nadsvjetlom. Štokovi vrata izradjeni su od inox lima sa kockastom ivicom. Svi štokovi su sa plivajućim lajsnama. Krilo vrata je od MDF-a u završnoj boji po izboru investitora, obloga na krilima od inoxa. Vrata su snabdjevena kvalitetnim okovom HAFELE u skladu sa završnom obradom i izradjeni od antibakterološkog inoxa. Vrata posjeduju nadsvjetlo visine 50cm. Vrata su širine svijetlog otvora 90 cm, koja se otvaraju prema spolja, posjeduju pristupačnu kvaku na vratima, ugrađen mehanizam za otvaranje vrata spolja u slučaju poziva u pomoć. Kvake na vratima postavljena na visinu od 90 do 120 cm. Rukovanje kvakom za pokretanje mehanizma za otvaranje i zatvaranje vrata mora biti lagano.

Jednokrilna vrata se ugrađuju u završno obrađenom prostoru.

UKUPNO KOMADA	1

MJERE I KOLIČINE PROVJERITI NA LICU MJESTA NA OSNOVU ŠEMA I OPISA. IZVOĐAČ RADI IZVOĐAČKE DETALJE.

B.L. 5